Міністерство освіти і науки України
Прикарпатський національний університет імені Василя Стефаника

ОСВІТНЬО-ПРОФЕСІЙНА ПРОГРАМА

«ПСИХОЛОГІЯ»

першого (бакалаврського) рівня

за спеціальністю С4 Психологія

галузі знань С Соціальні науки, журналістика та інформація

Освітня кваліфікація: Бакалавр з психології

ЗАТВЕРДЖЕНО ВЧЕНОЮ РАДОЮ

Голова Вченої ради/В.о ректора Ігор ЦЕПЕНДА/

Освітня програма вводиться в дію

«01» вересня 2025 року
В.о ректора /Ігор ЦЕПЕНДА/

(наказ № 43/06-13-С від
«27» червня 2025 р.)

м. Івано-Франківськ, 2025 р.

ЛИСТ ПОГОДЖЕННЯ

освітньо-професійної програми

ЗАПРОПОНОВАНО

Гарант освітньої програми _____ Любомира ПІЛЕЦЬКА

Члени робочої групи _____ Лариса ЗАГРАЙ

_____Ігор ГОЯН

_____ Олександра ГРИНЧУК

_____ Вікторія ГОТИЧ

_____Анна ПІДДУБНА

ВНЕСЕНО

Кафедрою соціальної психології

Протокол №12 від «22» травня 2025 р.

Завідувач кафедри _____ Любомира ПІЛЕЦЬКА

ПОГОДЖЕНО

Вченою радою факультету психології

Протокол № 10 від «23» травня 2025 р.

Голова вченої ради _____ Лариса ЗАГРАЙ

НАДАНО ЧИННОСТІ:

Наказ ректора № 43/06-13-С

від «27» червня 2025 р.

ВВЕДЕНО В ДІЮ З:

«01 » вересня 2025 р.

Начальник навчально-методичного відділу _____ Ірина СОЛОНЕЦЬ

ПЕРЕДМОВА

Освітньо-професійна програма «Психологія» за першим (бакалаврським) рівнем вищої освіти спеціальності 053 Психологія галузі знань 05 Соціальні та поведінкові науки, затверджена Вченою радою ДВНЗ "Прикарпатський національний університет імені Василя Стефаника» (протокол від «30» серпня 2016 р. №7), введена в дію з 01.09.2016 р. (наказ від 31.08.2016 р., №59/06-13-с).

У 2019 році освітньо-професійну програму «Психологія» приведено у відповідність Стандарту вищої освіти України за спеціальністю 053 Психологія галузі знань 05 Соціальні та поведінкові науки для першого (бакалаврського) рівня вищої освіти, що затверджений наказом Міністерства освіти і науки України від 24.04.2019 р., № 565. Освітньо-професійну програму «Психологія» розглянуто та затверджено Вченою радою ДВНЗ «Прикарпатський національний університет імені Василя Стефаника» (протокол від 26 червня 2019 р., № 6), введено в дію з 31.07.2019 р. (наказ від 31.07.2019 р., № 45/06-13-с).

У 2020 році освітньо-професійна програма «Психологія» акредитована Національним агентством із забезпечення якості вищої освіти (рішення від 26.06.2020 р., №12(29).1.7). У 2020 році у зв'язку з уточненням структурно-логічної схеми, запровадженням нового зразка навчального плану освітньо-професійну програму «Психологія» затверджено Вченою радою ДВНЗ «Прикарпатський національний університет імені Василя Стефаника» (протокол від 31 серпня 2020 року, № 7), введено в дію з 31.08.2020 р. (наказ від 31.08.2020р., № 38/06-13-с).

У 2021 році у зв'язку з врахуванням побажань стейкголдерів, розширенням переліку дисциплін вільного вибору в освітньо-професійну програму «Психологія» внесено зміни та затверджено Вченою радою Прикарпатського національного університету імені Василя Стефаника (протокол від 24 червня 2021 року, № 6), введено в дію з 01.07.2021 р. (наказ від 01.07.2021р., .№ 39/06-13-с).

У 2022 року з метою врахування професійного стандарту «Практичний психолог (соціальна сфера)», професійного стандарту «Практичний психолог

закладу освіти», підвищення актуальності психологічної допомоги в екстремальних умовах російсько-української війни, пропозицій стейкголдерів здійснено перегляд освітньо-професійної програми «Психологія». Зміни затверджено Вченою радою Прикарпатського національного університету імені Василя Стефаника (протокол від 31 серпня 2022 р., № 7), введено в дію з 01.09.2022 р. (наказ від 31.08.2022 р., №36/06-13-с).

У 2024 року з метою врахування наказу МОН України «Про внесення змін до деяких стандартів вищої освіти» (наказ від 29.12.2023 р., № 1583), пропозицій стейкголдерів здійснено перегляд освітньо-професійної програми «Психологія». Зміни затверджено Вченою радою Прикарпатського національного університету імені Василя Стефаника (протокол від 04 червня 2024 року, № 6), введено в дію з 01.09.2024 р. (наказ від 10.06.2024 р., № 32/06-13-с).

У 2025 році з метою врахування основних положень Закону про систему охорони психічного здоров'я в Україні (15 січня 2025 р. № 4223-IX), наказу №304 від 15.04.2025 р. Про включення базової загальновійськової підготовки до освітніх програм університету, постанови Кабінету Міністрів України від 30 серпня 2024 р. № 1021 Про внесення змін до переліку галузей знань і спеціальностей, за якими здійснюється підготовка здобувачів вищої та фахової передвищої освіти та пропозицій стейкголдерів здійснено перегляд освітньо-професійної програми «Психологія». Зміни затверджено Вченою радою Прикарпатського національного університету імені Василя Стефаника (протокол №8 від 24 червня 2025 р.), введено в дію наказом ректора з 01 вересня 2025 р. (наказ № 43/06-13-С від 27 червня 2025 р.).

Розроблена робочою групою у складі:

1. Пілецька Любомира Сидорівна, доктор психологічних наук, професор, завідувач кафедри соціальної психології, гарант освітньої програми;
2. Гоян Ігор Миколайович, доктор психологічних наук, професор, професор кафедри соціальної психології;
3. Заграй Лариса Дмитрівна, доктор психологічних наук, професор, професор кафедри соціальної психології;

4. Гринчук Олександра Іванівна, кандидат психологічних наук, доцент, доцент кафедри соціальної психології;

5. Готич Вікторія Олександрівна, доктор PhD, асистент кафедри загальної психології;

6. Піддубна Анна Сергіївна студентка 3 курсу ОП “Психологія” першого (бакалаврського) рівня вищої освіти;

Рецензії-відгуки зовнішніх стейкголдерів:

1. Кононенко Оксана Іванівна, доктор психологічних наук, професор, завідувач кафедри соціальної психології Одеського національного університету імені І.Мечникова;

2. Чайка Оксана Михайлівна, клінічний психолог з функціями кейс-менеджера відділення медико-психологічної реабілітації Центру фізичної та реабілітаційної медицини КНП «Обласна клінічна лікарня Івано-Франківської обласної ради».

3. Бойко Світлана Михайлівна, методист, психолог Івано-Франківського обласного центру соціальних служб.

4. Рошак Ірина Отаріївна, методист Центру психологічної служби Департаменту освіти і науки Івано-франківської міської ради.

5. Мухітдінова Наталія Тимурівна, керівниця Івано-Франківського представництва ІТ-компанії “Eleks”, гештальт-терапевт, консультантка з організаційного розвитку, лідерства та управління персоналом, супервізорка та асоційована тренерка НАГТУ.

1. Профіль освітньо-професійної програми «Психологія» зі спеціальності С4 «Психологія»

1. Загальна інформація	
Повна назва вищого навчального закладу та структурного підрозділу	Прикарпатський національний університет імені Василя Стефаника, факультет психології, кафедра соціальної психології, кафедра загальної психології, кафедра клінічної та реабілітаційної психології, кафедра психології розвитку.
Ступінь вищої освіти та назва кваліфікації мовою оригіналу	Бакалавр. Освітня кваліфікація : Бакалавр з психології.
Офіційна назва освітньої програми	Освітньо-професійна програма «Психологія».
Тип диплома та обсяг освітньої програми	Диплом бакалавра, одиничний, 240 кредитів ЄКТС, термін навчання: 3 роки 10 місяців.
Форма здобуття освіти	очна (денна), заочна
Наявність акредитації	Національне агентство із забезпечення якості вищої освіти.
Цикл / рівень	НРК України – 6 рівень, FQ-EHEA – перший цикл, EQF-LLL– 6 рівень.
Передумови	Наявність повної середньої освіти. Наявність ступеня «фаховий молодший бакалавр» або «молодший бакалавр» (освітньо- кваліфікаційний рівень «молодший спеціаліст»). Умови вступу відбуваються відповідно до Правил прийому Прикарпатського національного університету імені Василя Стефаника. Обсяг освітньої програми у ЄКТС: - на базі повної загальної середньої освіти становить 240 кредитів ЄКТС, - на базі ступеня «фаховий молодший бакалавр», «молодший бакалавр» (освітньо-кваліфікаційного рівня «молодший спеціаліст») заклад вищої освіти має право визнати та зарахувати не більше 60 кредитів ЄКТС,

	отриманих в межах попередньої освітньої програми підготовки фахового молодшого бакалавра, молодшого бакалавра (молодшого спеціаліста).
Мова (и) викладання	Українська мова.
Термін дії освітньої Програми	5 років.
Інтернет-адреса постійного розміщення опису освітньої програми	https://nmv.pnu.edu.ua/bakalavrat/053-psykholohiia/

2. Мета освітньої програми

Підготовка висококваліфікованих фахівців у галузі психології, які володіють фундаментальними знаннями та сучасними технологіями надання психологічної допомоги особистості, великій та малій групі, соціокультурній спільноті, здатні ефективно використовувати професійний психологічний інструментарій; мають гуманістичний світогляд та володіють сукупністю загальних та спеціальних компетентностей, необхідних для комплексного вирішення складних проблем у невизначених умовах.

3. Характеристика освітньої програми

Предметна область (галузь знань, спеціальність, спеціалізація (за наявності))	**Галузь знань:** С4 Соціальні науки, журналістика та інформація. **Спеціальність :** С4 Психологія. **Об'єкт вивчення:** психічні феномени, їх формування та функціонування у діяльності, поведінці; взаємодія людей у малих і великих соціальних групах; психофізіологічні процеси та механізми, які лежать в основі різних форм психічної активності. **Цілі навчання:** формування наукових уявлень про природу психіки, про методи та результати дослідження психічних явищ, здатності до застосування психологічних знань в умовах професійної діяльності. **Теоретичний зміст предметної області:** система психологічних знань, базових категорій і понять, закономірностей, механізмів, методологічних підходів, пояснювальних принципів, науково-прикладних завдань. **Методи, методики та технології:** методи теоретичного, експериментального, діагностичного

	дослідження та критичного оцінювання одержаних результатів; методи спостереження, рефлексії; методи математичного аналізу; методи психологічного консультування; технології психологічної допомоги. **Інструменти та обладнання:** комп'ютерна техніка, мережеві системи пошуку та обробки інформації; бібліотечні ресурси та технології, зокрема електронні.
Орієнтація освітньої програми	Освітньо-професійна програма. Орієнтована на здобуття студентами загальних та спеціальних компетентностей у сфері психології для успішного здійснення професійної діяльності. Акцент робиться на забезпеченні розвитку професійних здібностей щодо самоорганізації, здатності до самонавчання, розвитку аналітичного мислення, здатності приймати обґрунтовані рішення, здійснювати оцінювання та забезпечення якості виконаних робіт разом з вільним володінням технологіями психодіагностики, психокорекції, індивідуального психологічного консультування, психопрофілактики та просвітницької діяльності.
Основний фокус освітньої програми та спеціалізації	Фундаментальна та прикладна підготовка фахівців із психології, здатних вирішувати складні професійні завдання в умовах невизначеності. Ключові слова: особистість, психічні феномени, розвиток, діяльність, поведінка, взаємодія, психологічна травма, психологічна діагностика, рівні психологічної допомоги, кризові втручання, постравматичне зростання.

Особливості програми	Багатопрофільна підготовка фахівців з психології, відбувається в активному дослідницькому середовищі. Поглиблене вивчення професійно-орієнтованих психологічних дисциплін. Використання в навчальному процесі елементів проблемно-орієнтованого навчання та інтерактивних методів. Практична підготовка студентів здійснюється шляхом проходження виробничих практик у закладах освіти, охорони здоров'я, у літніх дитячих таборах, в установах з відбору персоналу, у бізнес-структурах, ІТ-компаніях, ГО, БФ. Особливість ОПП «Психологія» визначається тим, що Прикарпатський національний університет імені Василя Стефаника є закладом освіти у Західному регіоні України, де накопичений величезний досвід підготовки висококваліфікованих фахівців у сфері психології. Унікальність ОПП полягає у фундаментальній та прикладній підготовці фахівців-психологів, які здатні застосовувати психологічні інтервенції на різних рівнях надання психологічної допомоги в умовах невизначеності.
4. Придатність випускників до працевлаштування та подальшого навчання	
Придатність до працевлаштування	Випускники програми можуть працювати на посаді психолога: у закладах освіти; у закладах охорони здоров'я; в інклюзивно-ресурсних центрах; у центрах соціальних служб для сім'ї, дітей та молоді, дитячих центрах творчості та дозвілля, службі довіри, у дитячих будинках, притулках, геронтологічних центрах; у пенітенціарних закладах, митниці, військових та охоронних структурах Міністерства оборони України та Міністерства внутрішніх справ України; в установах з відбору персоналу (кадрові агентства, центри зайнятості, центри профорієнтації та ін.), в організаціях та бізнес-структурах; провадити приватну психологічну практику. <u>Види економічної діяльності</u> (за КВЕД-2010): (72.20) «дослідження й експериментальні розробки у сфері суспільних і гуманітарних наук»; (85) «освіта»; (86) «охорона здоров'я»; (87) «надання послуг догляду із забезпеченням проживання»; (88) «надання соціальної допомоги без забезпечення проживання»; (94) «діяльність громадських організацій»). <u>Види професійної діяльності</u> (за ДК 003:2010): (2445.2) «психолог»;

	(2445.2) «практичний психолог закладу освіти»; (2445.2) «практичний психолог (соціальна сфера)»; (2445.2) «психолог установи соціального захисту»; (2412.2) «профконсультант»; (2412.2) «професіонал з розвитку персоналу».
Подальше навчання	Навчання за програмами 7 рівня НРК України, другого циклу FQ-EHEA та 7 рівня EQF-LLL. Можливість продовжувати освіту за другим (магістерським) рівнем вищої освіти. Набуття додаткових кваліфікацій в системі післядипломної освіти.
5. Викладання та оцінювання	
Викладання та навчання	Студентоцентроване навчання; самонавчання; колективне та інтегративне навчання; проблемно-орієнтоване навчання, що проводиться у формі лекцій, семінарів, практичних занять, самостійного вивчення, проходження виробничих практик та виконання курсових робіт, спільної діяльності, інформаційно-комп'ютерних, дослідницьких технологій тощо за участю стейкголдерів.
Оцінювання	Види контролю: поточний, модульний, підсумковий, самоконтроль. Форми контролю: усне та письмове опитування, тестування, мультимедійні презентації, есе, іспити, заліки, захист курсових робіт, захист звітів про проходження виробничих практик, атестація випускників (атестаційний іспит та захист кваліфікаційної роботи). Протягом вивчення дисципліни студент зобов'язаний: - систематично відвідувати заняття; - брати участь у роботі на семінарських заняттях; - вчасно виконувати завдання зазначені у силабусі освітнього компонента; - дотримуватися принципів академічної доброчесності. Оцінювання навчальних досягнень студентів відбувається за 100 бальною шкалою ECTS та національною шкалою («відмінно», «добре», «задовільно», «незадовільно»; «зараховано», «не зараховано»).
6. Програмні компетентності	

Інтегральна компетентність	Здатність розв'язувати складні спеціалізовані задачі та практичні проблеми у сфері психології, що передбачають застосування основних психологічних теорій та методів і характеризуються комплексністю і невизначеністю умов.
Загальні компетентності (ЗК)	ЗК1. Здатність застосовувати знання у практичних ситуаціях. ЗК2. Знання та розуміння предметної області та розуміння професійної діяльності. ЗК3. Навички використання інформаційних і комунікаційних технологій. ЗК4. Здатність вчитися і оволодівати сучасними знаннями, мислити концептуально, системно, саногенно. ЗК5. Здатність бути критичним і самокритичним. ЗК6. Здатність приймати обґрунтовані рішення. ЗК7. Здатність генерувати нові ідеї (креативність). ЗК8. Навички міжособистісної взаємодії; володіння соціально-психологічними механізмами взаєморозуміння і взаємовпливу. ЗК9. Здатність працювати в команді. ЗК10. Здатність реалізувати свої права і обов'язки як члена суспільства, усвідомлювати цінності громадянського (вільного демократичного) суспільства та необхідність його сталого розвитку, верховенства права, прав і свобод людини і громадянина в Україні, знання юридичних та морально-етичних нормативно-регулятивних засад професійної діяльності психолога і готовність їх неухильно дотримуватись. ЗК11. Здатність зберігати та примножувати моральні, культурні, наукові цінності і досягнення суспільства на основі розуміння історії та закономірностей розвитку предметної області, її місця у загальній системі знань про природу і суспільство та у розвитку суспільства, техніки і технологій, використовувати різні види та форми рухової активності для активного відпочинку та ведення здорового способу життя. ЗК12. Здатність розуміти психологічний зміст суспільних процесів і впливати на них з позицій принципу гуманізму; ставитись з повагою до мультикультурності та різноманітності; спілкуватися українською мовою як усно так і письмово у професійній діяльності, протидіяти її

2. Перелік компонент освітньо-професійної програми та їх логічна послідовність

2.1Перелік компонент ОПП

Код н/д	Компоненти освітньої програми (навчальні дисципліни, курсові проекти (роботи), практики, кваліфікаційна робота)	Кількість кредитів	Семестр	Форма підсумк. контролю
1	2	3	4	5
1. ОБОВ'ЯЗКОВІ НАВЧАЛЬНІ ДИСЦИПЛІНИ				
1.1. Цикл загальної підготовки				
ОК1	Історія України	3	1	Залік
ОК2	Українська мова (за професійним спрямуванням)	3	1	Залік
ОК3	Домедична допомога	3	1	Залік
ОК4	Анатомія та фізіологія центральної нервової системи	3	1	Іспит
ОК5	Історія української культури	3	2	Залік
ОК6	Соціологія	3	2	Залік
ОК7	Філософія	3	3	Іспит
1.2. Цикл професійної підготовки				
1.2.1. Теоретична підготовка				
ОК8	Загальна психологія	9	1-2	Іспит (1, 2)
ОК9	Вступ до спеціальності	3	1	Залік
ОК10	Іноземна мова (за професійним спрямуванням)	9	1-2	Залік (1,2)
ОК11	Професійна етика та деонтологія	3	1	Залік
ОК12	Психологія розвитку	6	2	Іспит
ОК13	Соціальна психологія	6	2	Іспит
ОК14	Психофізіологія	3	2	Іспит
ОК15	Практикум з загальної психології	3	2	Залік
ОК16	Психодіагностика	6	3	Іспит
ОК17	Диференціальна психологія	6	3	Іспит

ОК18	Персонологія	3	3	Іспит
ОК19	Практикум з соціальної психології	3	3	Залік
ОК20	Психологічне консультування	6	4	Іспит
ОК21	Експериментальна психологія	6	4	Іспит
ОК22	Психологія менеджменту	3	4	Іспит
ОК23	Технології психокорекційної роботи психолога	3	4	Залік
ОК24	Основи психотерапії	3	5	Іспит
ОК25	Клінічна психологія	6	5	Іспит
ОК26	Психологія сім'ї та сімейного консультування	6	5	Іспит
ОК27	Юридична та кримінальна психологія	3	5	Іспит
ОК28	Девіантологія	3	5	Залік
ОК29	Психологія масової свідомості	3	5	Залік
ОК30	Патопсихологія	3	6	Іспит
ОК31	Військова психологія	3	6	Іспит
ОК32	Кризові психологічні втручання	3	6	Іспит
ОК33	Психологія травми	3	6	Іспит
ОК34	Пропедевтика психічних розладів	3	7	Іспит
ОК35	Організаційна психологія	3	7	Іспит
ОК36	Психологія конфлікту та медіації	3	7	Іспит
ОК37	Групова психотерапія	3	7	Іспит
ОК38	Психологія посттравматичного зростання	3	8	Залік
ОК39	Курсова робота	3	6	Залік
ОК40	Кваліфікаційна робота	6	8	Захист
1.2.2. Практична підготовка				
ОК41	Виробнича практика I	6	6	Залік
ОК42	Виробнича практика II	9	7	Залік
ОК43	Виробнича практика III (консультативна)	3	8	Залік
Загальний обсяг обов'язкових навчальних дисциплін		**177**		
2. ВИБІРКОВІ НАВЧАЛЬНІ ДИСЦИПЛІНИ				

ВК44	Вибіркова дисципліна 1	3	3	Залік
ВК45	Вибіркова дисципліна 2	3	3	Залік
ВК46	Вибіркова дисципліна 3	3	3	Залік
ВК47	Вибіркова дисципліна 4	3	4	Залік
ВК48	Вибіркова дисципліна 5	3	4	Залік
ВК49	Вибіркова дисципліна 6	3	4	Залік
ВК50	Вибіркова дисципліна 7/Базова загальновійськова підготовка громадян України, які здобувають вищу освіту та поліцейських (теоретична підготовка)*	3	4	Залік
ВК51	Вибіркова дисципліна 8	3	5	Залік
ВК52	Вибіркова дисципліна 9	3	5	Залік
ВК53	Вибіркова дисципліна 10	3	6	Залік
ВК54	Вибіркова дисципліна 11	3	6	Залік
ВК55	Вибіркова дисципліна 12	3	6	Залік
ВК56	Вибіркова дисципліна 13	3	7	Залік
ВК57	Вибіркова дисципліна 14	3	7	Залік
ВК58	Вибіркова дисципліна 15	3	7	Залік
ВК59	Вибіркова дисципліна 16	3	8	Залік
ВК60	Вибіркова дисципліна 17	3	8	Залік
ВК61	Вибіркова дисципліна 18	3	8	Залік
ВК62	Вибіркова дисципліна 19	3	8	Залік
ВК63	Вибіркова дисципліна 20	3	8	Залік
Загальний обсяг вибіркових навчальних дисциплін		**60**		
3. АТЕСТАЦІЯ				
ОК64	Атестація (кваліфікаційний іспит)	1,5	8	Іспит
ОК65	Атестація (захист кваліфікаційної роботи)	1,5	8	Захист
Загальний обсяг атестації		**3**		
ЗАГАЛЬНИЙ ОБСЯГ ОСВІТНЬОЇ ПРОГРАМИ		**240**		

* На виконання Постанови Кабінету Міністрів України від 21.06.2024р. №734 "Про затвердження Порядку проведення базової загальновійськової підготовки громадян України, які здобувають вищу освіту, та поліцейських", листа Міністерства освіти і науки України від 14.03.2025 р.№1/4893-25 "Про запровадження базової підготовки

здобувачів освіти"та наказу ректора від 10.03.2025 р. № 183 "Про запровадження в університеті базової загальновійськової підготовки".

2.2. Структурно-логічна схема ОПП

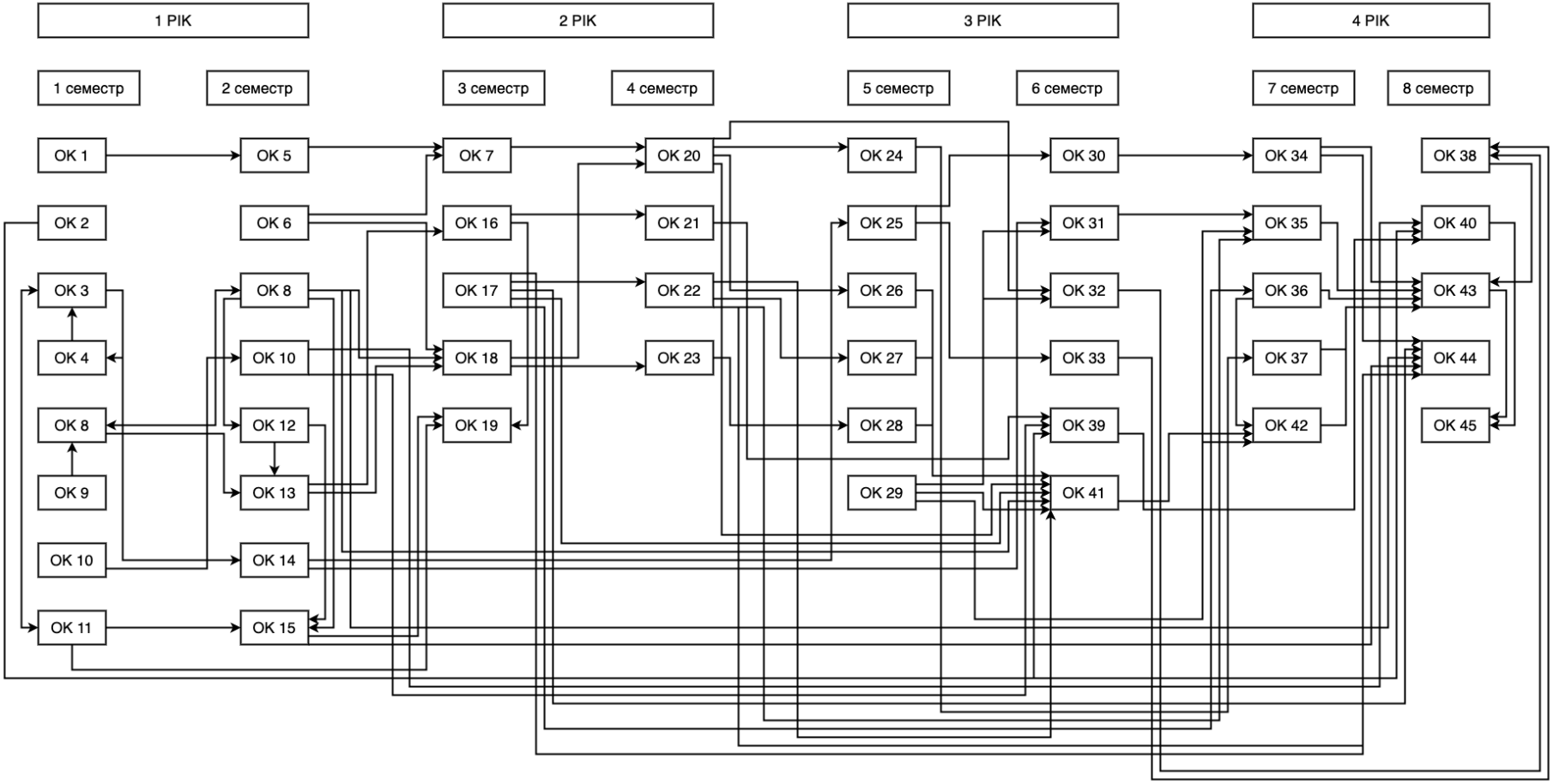

3. Форми атестації здобувачів першого (бакалаврського) ступеня вищої освіти

Форми атестації здобувачів вищої освіти	Атестація здобувачів першого (бакалаврського) ступеня вищої освіти за освітньою програмою «Психологія» спеціальності С4 «Психологія» здійснюється у формі захисту кваліфікаційної роботи та кваліфікаційного іспиту. Атестація здійснюється відкрито і публічно. Атестація завершується видачею документа встановленого зразка про присудження ступеня бакалавра із присвоєнням освітньої кваліфікації: «Бакалавр з психології».
Вимоги до кваліфікаційної роботи	Кваліфікаційна робота повинна передбачати розв'язання складної спеціалізованої задачі чи практичної проблеми у сфері психології, що передбачає застосування основних психологічних теорій та методів та характеризуються комплексністю і невизначеністю умов. У кваліфікаційній роботі не може бути академічного плагіату, фальсифікації та фабрикації. Кваліфікаційна робота має бути оприлюднена на офіційному сайті або в репозитарії закладу вищої освіти.
Вимоги до кваліфікаційного іспиту	Кваліфікаційний іспит за спеціальністю повинен перевіряти досягнення результатів навчання, визначених Стандартом вищої освіти та освітньою програмою.

Гарант освітньої програми **Любомира ПІЛЕЦЬКА**

Вимоги до наявності системи внутрішнього забезпечення якості вищої освіти

В університеті функціонує система забезпечення якості освітньої діяльності та якості вищої освіти (система внутрішнього забезпечення якості), що передбачає здійснення таких процедур і заходів:

1) визначення принципів та процедур забезпечення якості вищої освіти;
2) здійснення моніторингу та періодичного перегляду освітніх програм;
3) щорічне оцінювання здобувачів вищої освіти, науково-педагогічних і педагогічних працівників закладу вищої освіти та регулярне оприлюднення результатів таких оцінювань на офіційному веб-сайті закладу вищої освіти, на інформаційних стендах та в будь-який інший спосіб;
4) забезпечення підвищення кваліфікації педагогічних, наукових і науково-педагогічних працівників;
5) забезпечення наявності необхідних ресурсів для організації освітнього процесу, у тому числі самостійної роботи студентів, за кожною освітньою програмою;
6) забезпечення наявності інформаційних систем для ефективного управління освітнім процесом;
7) забезпечення публічності інформації про освітні програми, ступені вищої освіти та кваліфікації;
8) забезпечення ефективної системи запобігання та виявлення академічного плагіату у наукових працях працівників закладів вищої освіти і здобувачів вищої освіти;
9) інших процедур і заходів.

Система забезпечення університетом якості освітньої діяльності та якості вищої освіти (система внутрішнього забезпечення якості) за поданням закладу вищої освіти оцінюється Національним агентством із забезпечення якості вищої освіти або акредитованими ним незалежними установами оцінювання та забезпечення якості вищої освіти на предмет її відповідності вимогам до системи забезпечення якості вищої освіти, що затверджуються Національним агентством із забезпечення якості вищої освіти, та міжнародним стандартам і рекомендаціям щодо забезпечення якості вищої освіти.

При створенні освітньої програми були використані такі джерела:

1. Закон України від 01.07.2014 р. № 1556 VII «Про вищу освіту» [Режим доступу: http://zakon5.rada.gov.ua/laws/show/2145 - 19].
2. Закон України від 05.09.2017 р. «Про освіту» [Режим доступу: http://zakon5.rada.gov.ua/laws/show/2145 - 19].
3. Закон України від 15 січня 2025 р. № 4223-IX «Про систему охорони психічного здоров'я в Україні» [Режим доступу: Про систему охорони психічно... | від 15.01.2025 № 4223-IX].
4. Європейська кредитна трансферна накопичувальна система: Довідник користувача [Режим доступу: http: //ihed.org.ua

/images/doc/04_2016_ECTS_Users _Guide - 2015_Ukrainian.pdf].
5. Наказ Міністерства освіти і науки України від 29.12.2023 р. № 1583 [Режим доступу: https://salo.li/e34A14B].
6. Наказ Міністерства освіти і науки України від 26.01.2024 р. № 96 [Режим доступу: https://salo.li/d9C3CF9].
7. Національний класифікатор України: «Класифікатор професій » ДК 003:2010 [Режим доступу: https://zakon.rada.gov.ua/rada/show/va327609-10#Text].
8. Положення про освітні програми у Прикарпатському національному університеті імені Василя Стефаника, надано чинності Наказом Прикарпатського національного Прикарпатському національному університеті імені Василя Стефаника №146 від 29 березня 2022 р. [Режим доступу: https://nmv.pnu.edu.ua/wp-content/uploads/sites/118/2022/03/osvitni-programu.pdf].
9. Постанова Кабінету Міністрів України від 29.04.2015 р. № 266 «Про затвердження переліку галузей знань і спеціальностей, за якими здійснюється підготовка здобувачів вищої освіти» [Режим доступу: http://zakon4.rada.gov.ua/laws/show/266 - 2015 - п].
10. Постанова Кабінету Міністрів України від 23.11.2011 р. № 1341 «Про затвердження Національної рамки кваліфікацій» [Режим доступу: http://zakon4.rada.gov.ua/laws/show/1341- 2011 - п].
11. Розроблення освітніх програм. Методичні рекомендації [Режим доступу: http://ihed.org.ua/images/doc/04_2016_rozroblennya_osv_program_2014_tempus - office.pdf].
12. Стандарт вищої освіти за спеціальністю 053 Психологія для першого (бакалаврського) рівня вищої освіти, затверджений Наказом Міністерства освіти і науки України24.04.2019 р. № 565. [Режим доступу: https://mon.gov.ua/storage/app/media/vishcha-osvita/zatverdzeni%20standarty/2019/04/25/053psikhologiyabakalavr.pdf].
13. Стратегія розвитку ДВНЗ «Прикарпатський національний університет імені Василя Стефаника» на 2020-2027 рр. [Режим доступу: https://pnu.edu.ua/стратегія-розвитку-університету].
14. Професійний стандарт «Практичний психолог (соціальна сфера)», затверджений Наказом Міністерства розвитку економіки, торгівлі та сільського господарства України від 03.02.2021, №211. [Режим доступу: https://www.me.gov.ua/Documents/Detail?lang=uk-UA&id=22469103-4e36-4d41-b1bf-288338b3c7fa&title=RestrProfesiinikhStandartiv].
15. Професійний стандарт «Практичний психолог в закладах освіти» затверджений Наказом Міністерства розвитку економіки, торгівлі та сільського господарства України від 24.11.2020, №2425. [Режим доступу: https://www.me.gov.ua/Documents/Detail?lang=uk-UA&id=22469103-4e36-4d41-b1bf-288338b3c7fa&title=RestrProfesiinikhStandartiv].
16. EQF – LLL – European Qualifications Frameworkfor Lifelong Learning [Режим доступу:https://ec.europa.eu/ploteus/sites/eac - eqf/files/brochexp_en.pdf].
17. QF – EHEA – Qualification Framework of the European Higher Education Area [Режим доступу:http://www.ehea.info/article - details.aspx?ArticleId=67].
18. Стратегія розвитку Івано-Франківської області на 2021-2027 роки [Режим

доступу: Довідка (if.gov.ua)].
19. Стратегія розвитку міста Івано-Франківська на період до 2028 року [Режим доступу: https://www.mvk.if.ua/uploads/files/44957-1.pdf].

Гарант освітньої програми **Любомира ПІЛЕЦЬКА**

4. Матриця відповідності програмних компетентностей компонентам освітньо-професійної програми

Компоненти ОП	ІК	Загальні компетентності (ЗК)												Спеціальні компетентності (СК)										
		ЗК 1	ЗК 2	ЗК 3	ЗК 4	ЗК 5	ЗК 6	ЗК 7	ЗК 8	ЗК 9	ЗК 10	ЗК 11	ЗК 12	СК 1	СК 2	СК 3	СК 4	СК 5	СК 6	СК 7	СК 8	СК 9	СК 10	СК 11
ОК1	+										+	+												
ОК2	+											+	+				+							
ОК3	+				+	+																		
ОК4	+		+		+										+									
ОК5	+											+	+											+
ОК6	+										+	+												
ОК7	+					+						+												
ОК8	+		+		+							+		+	+	+								+
ОК9	+		+								+			+									+	
ОК10	+			+	+					+				+			+							+
ОК11	+		+			+										+								
ОК12	+		+		+									+	+	+								
ОК13	+		+		+			+	+	+		+	+	+	+								+	
ОК14	+		+		+									+	+	+	+							
ОК15	+	+	+															+	+	+				
ОК16	+	+	+				+				+						+	+	+	+			+	
ОК17	+		+		+							+		+	+	+								
ОК18	+		+		+	+								+	+	+	+							+
ОК19	+	+	+															+	+	+			+	
ОК20	+	+	+			+	+				+						+				+	+	+	

ОК21	+		+		+								+	+	+	+	+							
ОК22	+	+				+	+		+	+		+								+	+			
ОК23	+	+	+															+		+			+	
ОК24	+		+		+	+					+			+	+	+	+				+		+	
ОК25	+	+	+			+				+	+			+		+		+		+			+	
ОК26	+	+	+				+														+	+		
ОК27	+	+										+	+			+						+		
ОК28	+		+								+					+	+							
ОК29	+	+	+			+	+	+					+		+	+	+				+	+		+
ОК30	+		+											+	+	+		+		+				
ОК31	+	+							+							+					+	+		
ОК32	+	+	+			+	+				+						+				+	+	+	
ОК33	+	+	+		+						+					+		+			+	+		
ОК34	+	+	+		+		+								+	+		+		+	+			
ОК35	+	+					+	+	+	+						+	+				+	+		
ОК36	+	+					+		+							+					+	+		+
ОК37	+				+				+	+						+					+	+		
ОК38	+							+					+				+					+		
ОК39	+			+			+						+	+	+	+	+	+	+					+
ОК40	+	+	+	+	+			+						+	+	+	+	+	+	+	+			+

ОК41	+	+	+			+	+		+					+		+	+	+	+	+	+	+		+
ОК42	+	+	+			+	+		+					+		+	+	+	+	+	+	+	+	+
ОК43	+	+	+			+	+		+					+		+	+	+	+	+	+	+		+
ОК64	+	+	+		+									+	+	+	+				+			+
ОК65	+	+	+	+	+	+								+	+	+	+	+	+	+	+		+	+

Гарант освітньої програми **Любомира ПІЛЕЦЬКА**

5. Матриця забезпечення програмних результатів навчання відповідними компонентами освітньо-професійної програми

Компо-ненти ОП	ПРОГРАМНІ РЕЗУЛЬТАТИ НАВЧАННЯ (ПР)																					
	ПР 1	ПР 2	ПР 3	ПР 4	ПР 5	ПР 6	ПР 7	ПР 8	ПР 9	ПР 10	ПР 11	ПР 12	ПР 13	ПР 14	ПР 15	ПР 16	ПР 17	ПР 18	ПР 19	ПР 20	ПР 21	ПР 22
ОК1																	+					
ОК2								+		+			+									
ОК3																	+					
ОК4	+	+																				
ОК5													+				+		+			
ОК6																	+					
ОК7				+													+					
ОК8	+	+	+														+		+			
ОК9		+													+	+	+					
ОК10			+							+			+									
ОК11	+	+																				
ОК12	+	+	+																+			
ОК13	+								+				+	+			+		+	+		
ОК14	+	+																+	+			
ОК15	+	+							+					+	+	+	+	+	+	+	+	
ОК16			+							+			+									
ОК17												+	+	+			+		+	+		
ОК18		+	+							+												
ОК19	+	+							+					+	+	+	+	+	+	+	+	

ОК20											+	+	+		+	+		+			+	+
ОК21	+	+				+	+									+					+	
ОК22	+								+		+	+										
ОК23	+				+				+			+										+
ОК24	+	+							+		+		+		+	+	+	+			+	+
ОК25	+	+			+				+		+					+	+	+			+	
ОК26									+		+	+	+							+		+
ОК27		+							+		+	+										
ОК28	+				+							+										+
ОК29				+					+		+	+	+	+						+	+	+
ОК30	+	+			+											+		+			+	
ОК31		+										+		+		+						
ОК32	+				+		+		+		+	+						+				+
ОК33																+	+	+			+	+
ОК34	+		+						+										+		+	
ОК35									+		+	+	+	+						+		
ОК36									+			+	+				+	+		+		+
ОК37														+						+		+
ОК38											+	+										+
ОК39	+	+	+	+	+	+	+	+								+						
ОК40	+	+	+	+	+	+	+	+	+	+					+	+		+	+			
ОК41	+	+	+			+	+		+					+		+	+	+	+	+		+
ОК42	+	+	+			+	+		+					+		+	+	+	+	+	+	+
ОК43	+	+			+	+			+			+	+			+	+	+				

ОК64	+	+	+	+	+	+	+	+	+	+	+	+	+	+	+	+	+	+	+	+	+	+
ОК65	+	+	+	+	+	+	+	+	+	+	+	+	+	+	+	+	+	+	+	+	+	+

Гарант освітньої програми **Любомира ПІЛЕЦЬКА**